No. позиция position	профил profile	дълж. length mm	бр. pcs	маса – kg weight – kg за 1 бр. single	общо total	стомана steel	забележка note
a	UPN 100	1000	2	10.60	21.20	S235JRG2	
b	⌖ 10.520	520	1	21.23	21.23	S235JRG2	with holes/с отвори
	електроди/electrodes E42 5B 42 H5				0.85		
	Всичко /Total				43.28		

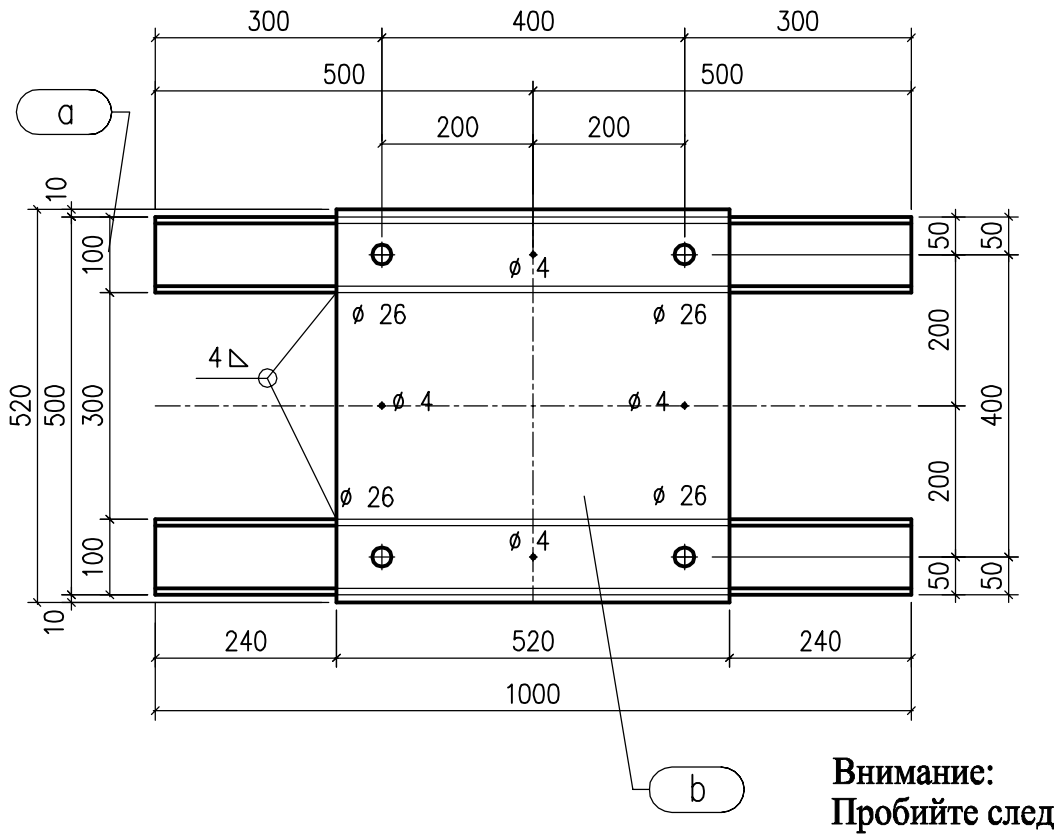

Внимание:
Пробийте след заварка!
Attention:
Bore after welding!

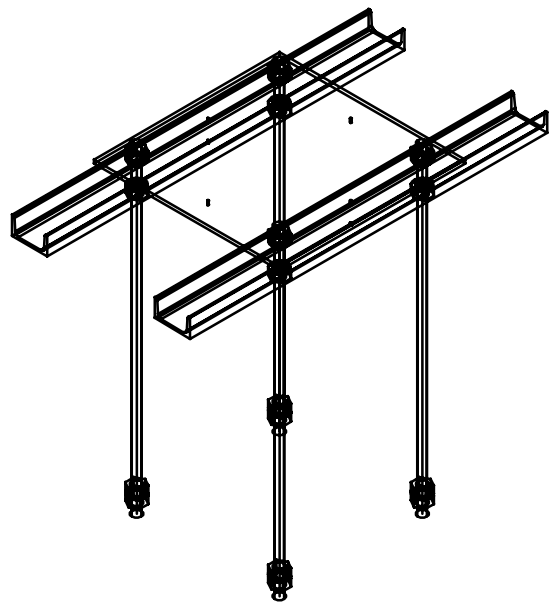

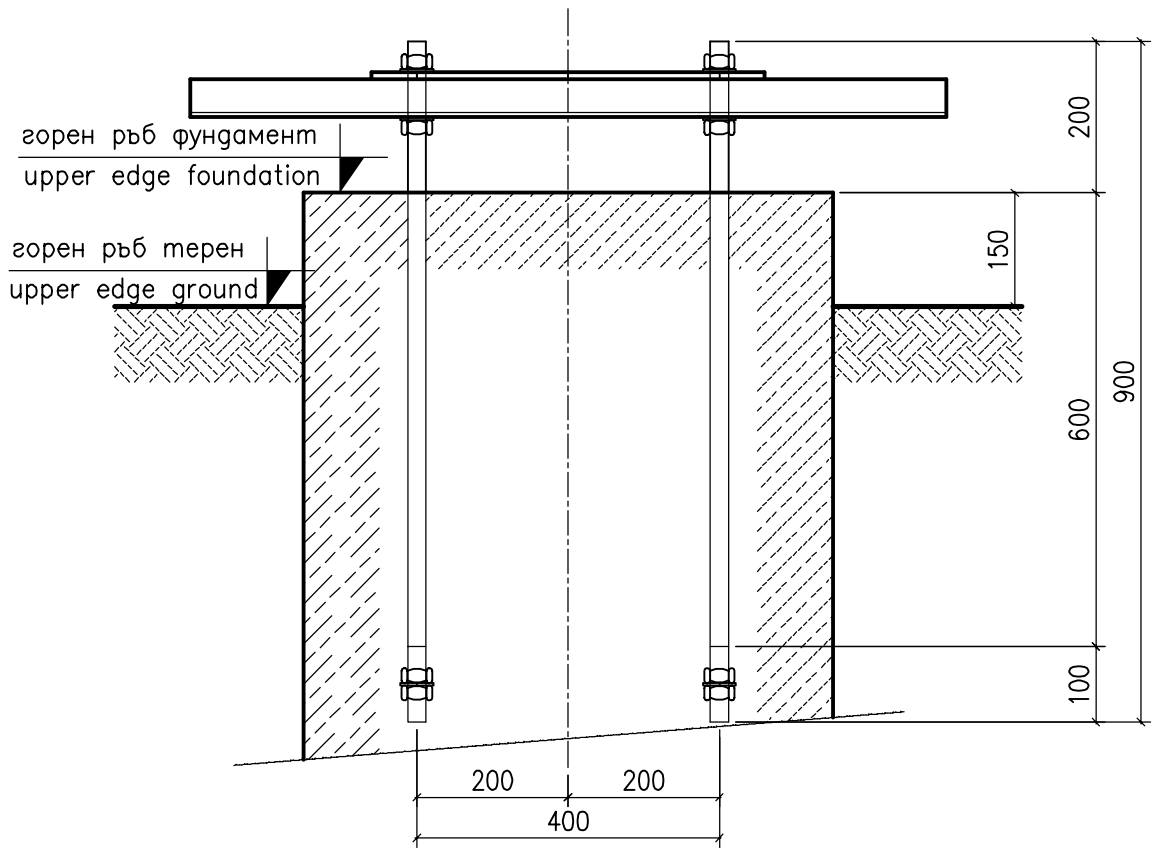

СЪГЛАСУВАЛИ		
Част	Име	Подпис
Технологична (Първична комутация)	инж. Пандъков	
Технологична (Вторична комутация)	инж. Гълбова	
Геодезия	инж. Божинов	
ПБЗ	инж. Тодорова	
Пожарна безопасност	инж. Тодорова	
Възложител		

EL-TEST

Договор No.: Contract No.: 4028/2012

Обект: Подстанция 110/20kV "Лаута", гр.Пловдив
Object: Substation 110/20kV "Lauta", Plovdiv

Клиент: "ЕВН България Електроразпределение" ЕАД
Customer: EVN Bulgaria

Checked: –

Подобект: Ново изводно поле в ОРУ 110kV
Subobject: New outgoing feeder 110kV

Ръководител проект: –
Project Manager: –

Раздел: Section: A3

Том: Part: 1

Date	06.2019
Drawn	Koteva
Designer	Koteva
Approved	Todorova
Формат: Format:	A3
Фаза: Phase:	работен проект detailed design
Мащаб: Scale:	1:10

Шаблон за монтаж на анкерни болтове за фундамент F6

Template for installation of anchor bolts for foundation F6

No. 023.06

Част: Part: Строително – конструктивна Civil work

Sheet 6 7

Име на файла: Filename: 463 03W 023 06 3 – F

Ред. Rev.	Забележка Remarks	Дата Date	Име Name
–	–	–	–

DT: 20190613\1337-2 | \\server_21-46 Projects\46project\463\03\REVISION F\463 03W 023 06 3 – F.dwg